ИБЯЛ.711342.038

Перв. примен. ИБЯЛ.413941.007

Справ. №

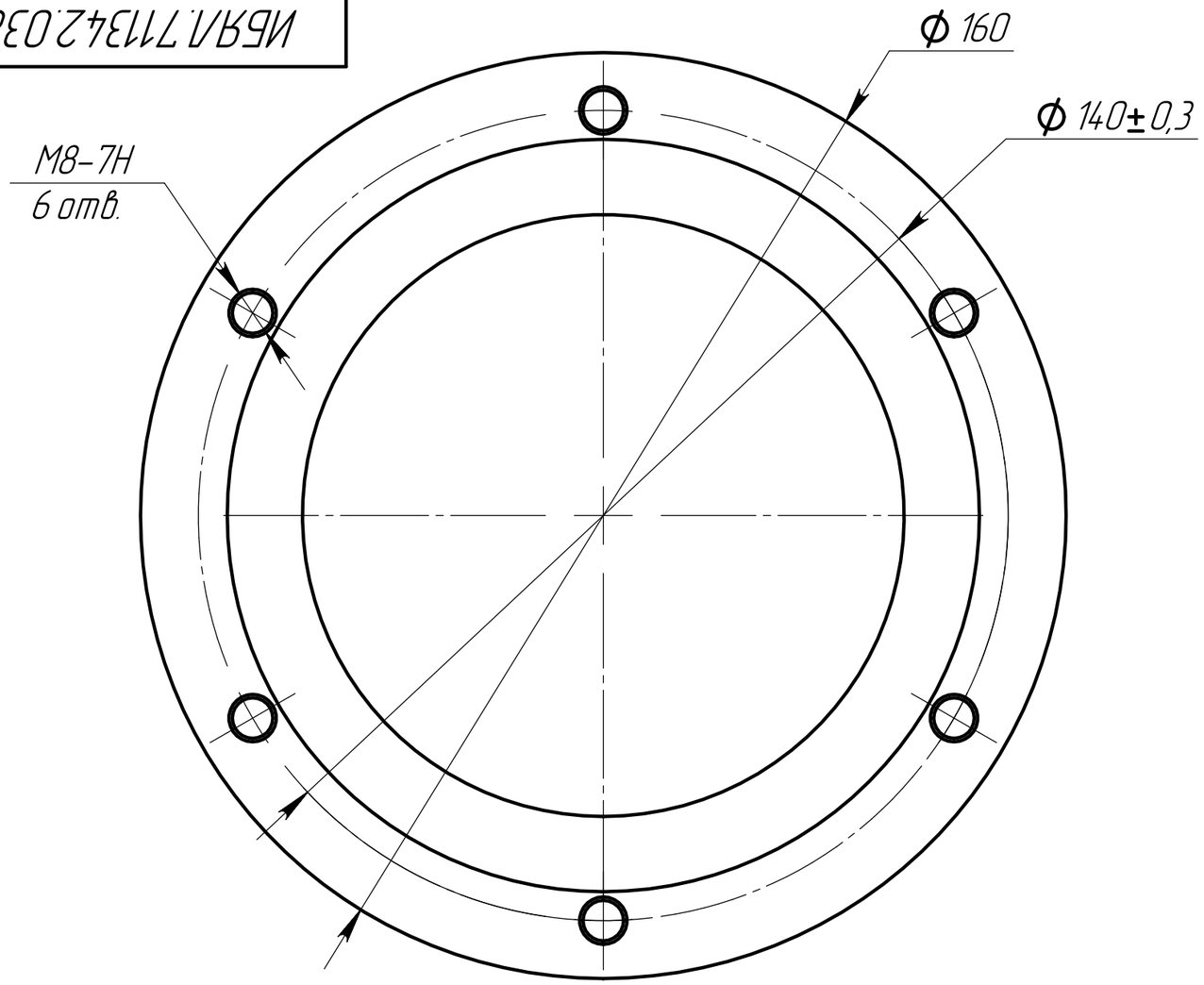

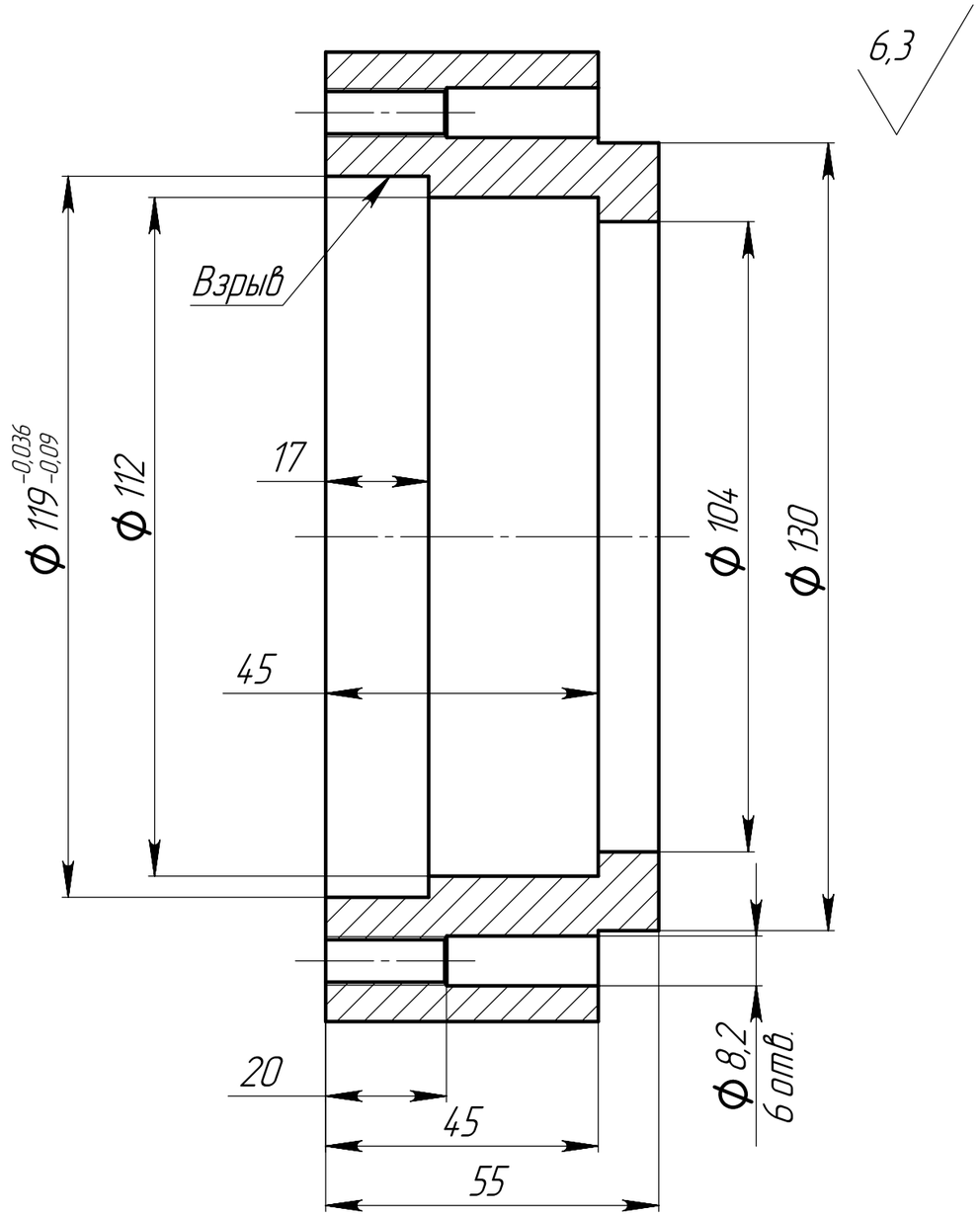

1. На поверхности, обозначенной словом "Взрыв", не допускаются раковины и механические повреждения.

2. Произвести испытание на механическую прочность избыточным давлением воды 1,5 МПа в течение 2 мин. Запотевание стенок, капли, струйки воды на наружной поверхности детали, остаточная деформация не допускаются.

3. ТТ по ОСТ 4ГО.070.014.

Изм.	Лист	№ докум.	Подп.	Дата	ИБЯЛ.711342.038		
Разраб.		Кухталёв		22.04.2010	Фланец	Лит.	Масса	Масштаб 1:1
Пров.		Баврин						
Т. контр.		Зотов				Лист 1	Листов 1
Н. контр.		Ефременков			Сталь 12Х18Н10Т ГОСТ 5632-72	АКВТ	
Утв.		Дивaков					

Подпись и дата | Инв. № дубл. | Взам. инв. № | Подпись и дата | Инв. № подл.

см.кв 711342038.SLDDRW Копировал Формат А3